"The Original"

ToddPod™

Shower & Toilet Systems

TYPICAL DOUBLE FRAME WITH DECKING
N.T.S.

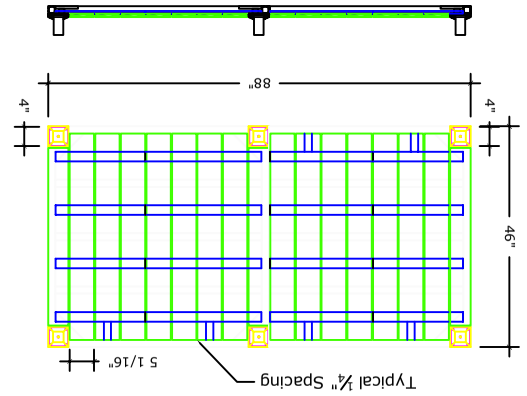

DTP-1 ELEVATION
N.T.S.

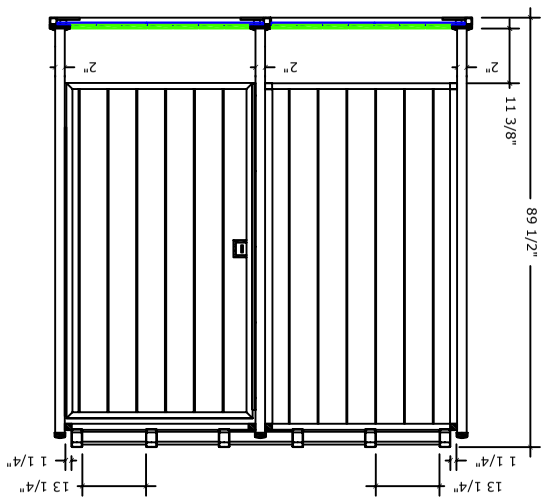

DTP-2 ELEVATION
N.T.S.

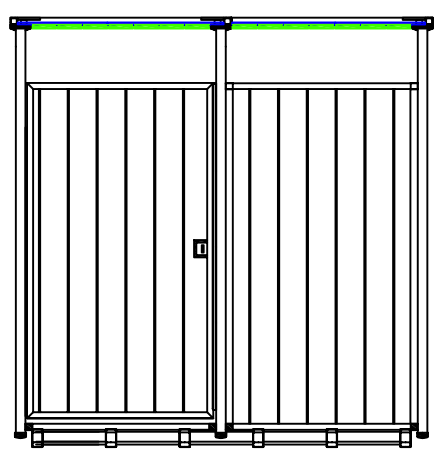

DTP-3 ELEVATION
N.T.S.

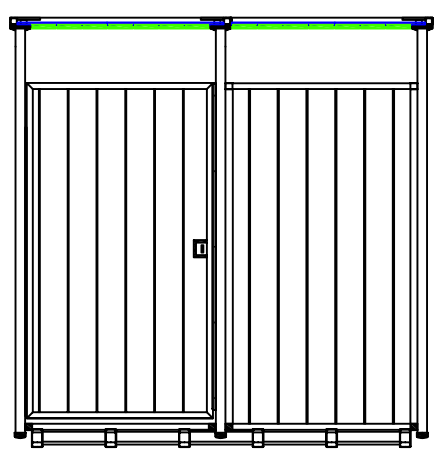

DTP-4 ELEVATION
N.T.S.

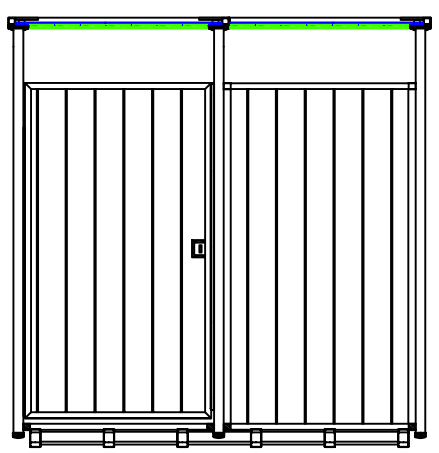

DTP-1 TOP VIEW
N.T.S.

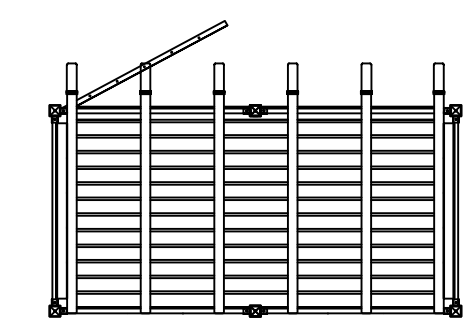

DTP-2 TOP VIEW
N.T.S.

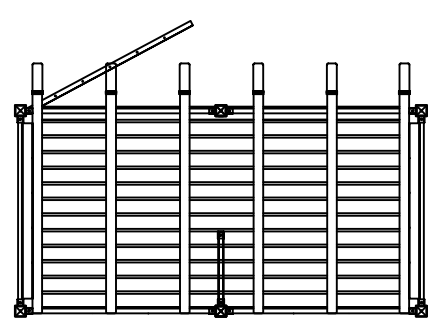

DTP-3 TOP VIEW
N.T.S.

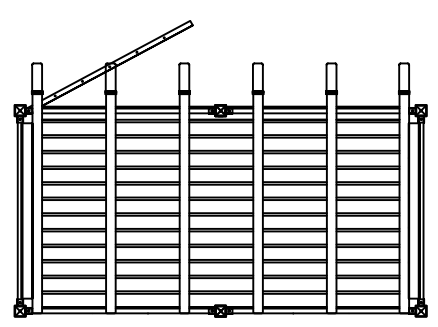

DTP-4 TOP VIEW
N.T.S.

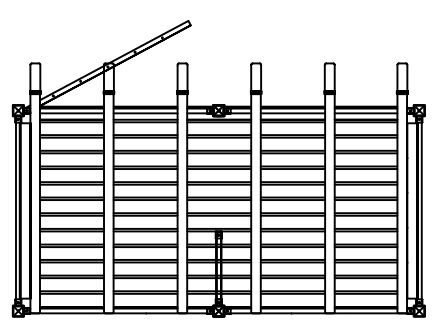

Model DTP-1 (46")

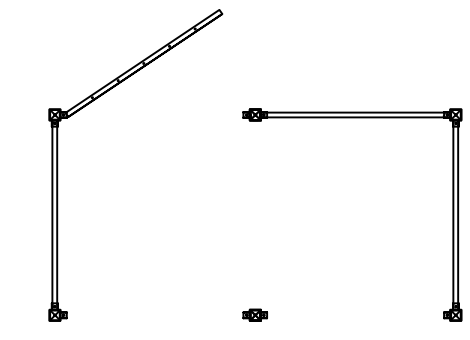

Model DTP-2 (46")

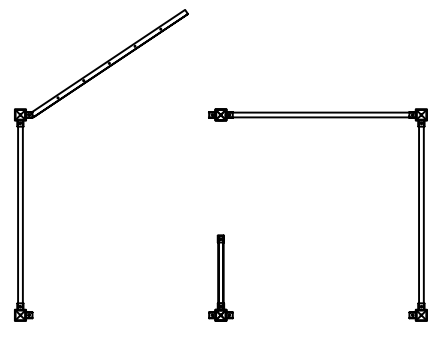

Model DTP-3 (46")

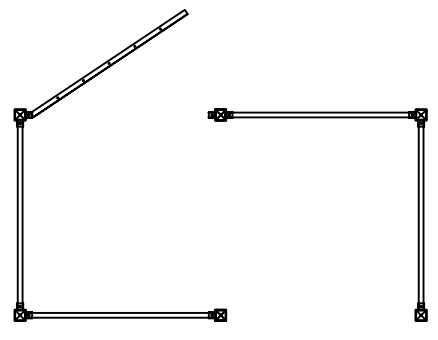

Model DTP-4 (46")

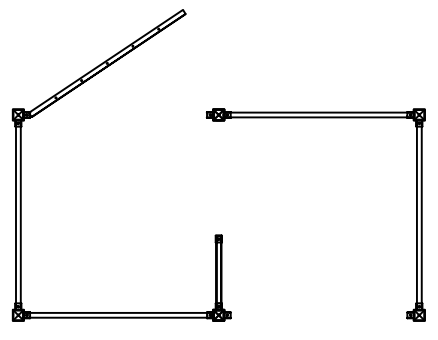

46" Double Unit

DATE: 2/15/17

mailto:office@toddpod.com
phone:775-TODD-POD